ՀԱՅԱՍՏԱՆԻ ՀԱՆՐԱՊԵՏՈՒԹՅՈՒՆ
ԿՈՏԱՅՔԻ ՄԱՐԶ
«ԱԲՈՎՅԱՆԻ N 10 ՄԱՆԿԱՊԱՐՏԵԶ»
ՀՈԱԿ

abovyan10mankapartez@mail.ru ,հասցե՝ ք.Աբովյան, 9-րդ փողոց , 1/5,հեռ.-098460038

ՀԱՇՎԵՏՎՈՒԹՅՈՒՆ

<<ԱԲՈՎՅԱՆԻ N10 ՄԱՆԿԱՊԱՐՏԵԶ>> ՀՈԱԿ
2021-2022 ՈՒՍՈՒՄՆԱԿԱՆ ՏԱՐՎԱ ԳՈՐԾՈՒՆԵՈՒԹՅԱՆ ՆԵՐՔԻՆ ԳՆԱՀԱՏՄԱՆ

31/08/2022թ.

Առդիր՝ 31 էջ

<u>Ներածություն.</u> Սույն փաստաթուղթը «Աբովյանի N10 մանկապարտեզ» համայքային ոչ առևտրային կազմակերպության իրականացված ներքին գնահատման արդյունքում կազմված հաշվետվությունն է՝ համաձայն Հայաստանի Հանրապետության կառավարության 13 մայիսի 2021 թվականի N 764-Ն որոշման: Ներքին գնահատումն իրենից ներկայացնում է մատուցվող կրթական ծառայությունների որակի մշտադիտարկման և հսկողության իրականացման գործընթաց:

Ուսումնական հաստատության գործունեության ներքին գնահատման նպատակն է՝

1) նախադպրոցական կրթության բնագավառում պետական քաղաքականության միասնականության ապահովմանը, նախադպրոցական կրթության որակի բարելավմանը և արդյունավետության բարձրացմանը նպաստելը.

2) ուսումնական հաստատությունների միջև կրթական ծառայությունների մատուցման որակի և արդյունավետության բարձրացմանն ուղղված մրցակցության ձևավորումը.

3) շահառուների՝ սաների և նրանց ծնողների (օրինական ներկայացուցիչների), հաստատության մանկավարժական աշխատողների, նախարարության, տարածքային կառավարման մարմինների, տեղական ինքնակառավարման մարմինների, Երևանի քաղաքապետարանի, կրթության հարցերով զբաղվող կազմակերպությունների, գործատուների շրջանում հաստատության գործունեության վերաբերյալ իրազեկվածության աստիճանի բարձրացումը.

4) ուսումնական հաստատությունների հաշվետվողականության մեխանիզմների արդյունավետության բարձրացմանը, գործունեության թափանցիկության ապահովմանը նպաստելը

Ներքին գնահատումն իրականացված է հաստատության տնօրենի՝ 22.08.2022թ. թիվ 45 հրամանով կազմավորված հանձնաժողովի կողմից, որի անդամներն են հանդիսանում՝

1) Գ.Ղուկասյան (մեթոդիստ՝հաստատության մանկավարժական խորհրդի անդամ)
2) Ի. Իսահակյան (բուժքույր՝հաստատության մանկավարժական խորհրդի անդամ)
3) Ա. Հայրապետյան (երաժշտ.դաստ՝հաստատության մանկավարժական խորհրդի անդամ)
4) Լ. Քարամյան (հաստատության ծնողական խորհրդի անդամ)
5) Լ. Իսահակյան (Աբովյանի համայքապետարանի ֆինանսատնտեսագիտական բաժնի պետի տեղակալ)
6) Լ. Հովսեփյան (Աբովյանի համայքապետարանի իրավաբանական բաժնի առաջատար մասնագետ)

Հանձնաժողովի նախագահը հաստատության տնօրեն Մ. Գրիգորյանն է: Ներքին գնահատման գործընթացում մասնակցել են նաև հաստատության մանկավարժական կազմը, տնտեսվարը, հաշվապահը, ծնողական խորհուրդների ներկայացուցիչները:

Հավելված

Կրթության, գիտության, մշակույթի և սպորտի նախարարի

«12» 07. 2022թ. N 1275-Ա/2 հրամանի

ՀԱՅԱՍՏԱՆԻ ՀԱՆՐԱՊԵՏՈՒԹՅԱՆ ՆԱԽԱԴՊՐՈՑԱԿԱՆ ՈՒՍՈՒՄՆԱԿԱՆ ՀԱՍՏԱՏՈՒԹՅԱՆ ԳՈՐԾՈՒՆԵՈՒԹՅԱՆ ՆԵՐՔԻՆ ԳՆԱՀԱՏՄԱՆ ՀԱՐՑԱՇԱՐ

Ի. ԸՆԴՀԱՆՈՒՐ ՏԵՂԵԿՈՒԹՅՈՒՆՆԵՐ ՀԱՍՏԱՏՈՒԹՅԱՆ ՄԱՍԻՆ

Կազմակերպության անվանումը՝ «Աբովյանի N10 մանկապարտեզ» ՀՈԱԿ
Կազմակերպաիրավական տեսակը՝ Համայնքային ոչ առեւտրային կազմակերպություն
Սեփականության ձևը՝ Անհատույց Օգտագործում
Հասցե՝ Մարզ Կոտայք, համայնք Աբովյան ք,9-րդ փողոց1/5 մանկապարտեզ
Հեռ.՝ 098 46 00 38
Պաշտոնական կայքէջ՝ Facebook «Աբովյանի թիվ տասը մանկապարտեզ»

II. ՀԱՍՏԱՏՈՒԹՅԱՆ ԳՈՐԾՈՒՆԵՈՒԹՅԱՆ ՆԵՐՔԻՆ ԳՆԱՀԱՏՄԱՆ ՀԱՐՑԱՇԱՐԵՐ

Հաստատությունն իր ներքին գնահատումն իրականացնելիս պետք է առաջնորդվի ստորև բերված հարցաշարերով.

1. ՈՒՍՈՒՄՆԱԿԱՆ ՀԱՍՏԱՏՈՒԹՅԱՆ ՇԵՆՔԻ ԵՎ ՏԱՐԱԾՔԻ ԱՆՎՏԱՆԳ ՇԱՀԱԳՈՐԾՈՒՄԸ

Ցուցանիշ	Այո	Մասամբ	Ոչ
ա. ուսումնական հաստատությունն ունի տարածք՝ մեկուսացված ու հեռացված ավտոճանապարհային գոտուց, աղմուկի, օդի աղտոտման աղբյուրներ հանդիսացող արդյունաբերական կամ այլ օբյեկտներից.	***այո***		
բ. ուսումնական հաստատության տարածքը ցանկապատված է և անվտանգ է սաների ազատ տեղաշարժման համար.	***այո***		
գ. արտակարգ իրավիճակներում հատուկ ծառայությունների մեքենաները կարող են անարգել մոտենալ ուսումնական հաստատության շենքին.	***այո***		
դ. ուսումնական հաստատության տարածքը մաքուր է, աղբը կանոնավորապես հավաքվում է հատուկ աղբարկղերում և դուրս է բերվում հաստատության տարածքից.	***այո***		
ե. ուսումնական հաստատության ամբողջ տարածքում պարբերաբար իրականացվում են միջոցառումներ՝ կրծողների և վտանգավոր միջատների, թափառող շների, կատուների և այլ կենդանիների դեմ.	***այո***		

«ա», «բ» չափանիշների համար անհրաժեշտ է իրականացնել դիտարկում-փաստագրում և արձանագրել հաստատության շենքի ֆիզիկական վիճակը: «ե» չափանիշի համար պետք է հիմք ընդունել հաստատության կողմից համապատասխան կազմակերպությունների (ախտահարման-կանխարգելման, արտակարգ իրավիճակների ծառայության) հետ կնքված պայմանագրերը: Սույն աղյուսակը լրացնելիս ներքևում պետք է նշվի նաև համապատասխան փաստաթղթերի առկայության և գործողության ժամկետների, այդ թվում՝ պայմանագրերի, կատարման մասին:

«Աբովյանի N10 մանկապարտեզ» ՀՈԱԿ-ն ունի տարածք՝ մեկուսացված ու հեռացված ավտոճանապարհային գոտուց, աղմուկի, օդի աղտոտման աղբյուրներ հանդիսացող արդյունաբերական օբյեկտներից.տարածքը ցանկապատված է և անվտանգ է սաների ազատ տեղաշարժման համար:Չնայած այն հանգամանքին, որ շենքն ունի հիմնանորոգման կարիք, այնուամենայնիվ հաստատությունում պահպանված են անվտանգության կանոնները: Ուսումնական հաստատության ամբողջ տարածքում պարբերաբար իրականացվում են միջոցառումներ՝ կրծողների, վտանգավոր միջատների և այլ կենդանիների դեմ:

2. ՈՒՍՈՒՄՆԱԿԱՆ ՀԱՍՏԱՏՈՒԹՅՈՒՆՈՒՄ ՍԱՆԵՐԻ ՈՒ ԱՇԽԱՏԱԿԱԶՄԻ ՀԱՄԱՐ ՈՒՍՈՒՄՆԱԿԱՆԳՈՐԾԸՆԹԱՑԻ ԵՎ ԱՇԽԱՏԱՆՔԻ ԿԱԶՄԱԿԵՐՊՄԱՆ ՀԱՄԱՐ ԱՆՀՐԱԺԵՇՏ ՆՈՐՄԵՐԻ ՊԱՀՊԱՆՈՒՄԸ

(ՀՀ քաղաքաշինության կոմիտեի նախագահի 2020 թվականի դեկտեմբերի 10-ի N 95-Ն հրամանով սահմանված ՝ անվտանգության և առողջապահության նախարարի 2002 թվականի դեկտեմբերի 20-ի N 857-Ն հրամանով սահմանված սանիտարահիգիենիկ նորմերը)

Ցուցանիշ	Այո	Մասամբ	Ոչ
ա. ուսումնական հաստատության շենքը վերանորոգված է.			***ոչ***
բ.ուսումնական հաստատության շենքի շահագործումը համապատասխանում է քաղաքաշինության կոմիտեի նախագահի 2020 թվականի դեկտեմբերի 10-ի N 95-Ն հրամանով սահմանված շահա-գործման անվտանգության նորմերին.		***մասամբ***	
գ. շենքում առկա են դեպի դուրս բացվող պահուստային ելքեր.	***այո***		
դ.ուսումնական հաստատությունն ապահովված է կապի և արտակարգ իրավիճակների ազդարարման համակարգով.		***մասամբ***	
ե.շենքը հարմարեցված է կրթության և զարգացման առանձնահատուկ պայմանների կարիք (այսուհետ՝ ԿԶԱՊԿ) ունեցող սաների անվտանգ տեղաշարժ ապահովող պայմաններին (թեքահարթակներ, լայն դռներ և այլն).		***մասամբ***	

զ. ուսումնական հաստատությունն ապահովված է սարքին վիճակում գտնվող հակահրդեհային անվտանգության լրակազմով, տանիքը պատված է հրակայուն նյութերով.	***այո***		
է.համակարգչային սարքավորումները, հեռուստացույցներն ամուր են տեղադրված և ամրացված են աշխատատեղերին.	***այո***		
ը. անիվներով տեղաշարժվող ծանր իրերն ամրացված են հատակին.	***այո***		
թ. բաց դարակներից հեռացված են ծաղկամանները, նկարները դեկորատիվ իրերը.	***այո***		
ժ. ուսումնական հաստատության միջանցքների հատակները սայթաքուն չեն, իսկ եթե ծածկված են ուղեգորգերով, ապա դրանք ամրացված են հատակին.	***այո***		
ժա. ստորին հարկերի պատուհաններն ունեն շարժական մետաղյա վանդակաճաղեր.			***ոչ***
ժբ. ուսումնական հաստատության կահույքը համապատասխանում է անվտանգ կենսագործունեության պահանջներին, ամուր և բարվոք վիճակում է.		***մասամբ***	
ժգ. ուսումնական հաստատությունում մշակված և առկա է սաների ու անձնակազմի տարհանման պլան, որում հաշվի են առնված նաև հաշմանդամություն ունեցող անձանց կարիքները.	***այո***		
ժդ. ուսումնական հաստատության նախասրահում, բոլոր հարկերում, խմբասենյակներում փակցված են տարհանման պլան-սխեմաները՝ համապատասխան գունային ցուցասլաքներով.	***այո***		
ժե. ուսումնական հաստատության տարհանման ուղիներն ազատ են ավելորդ իրերից և արգելափակված չեն ծանր իրերով.	***այո***		
ժզ. ուսումնական հաստատությունում սաների թիվը համապատասխանում է հաստատության լիցենզիայով սահմանված սահմանային տեղերին.	***այո***		
ժէ. խմբասենյակներում սեղան և աթոռների թիվը համապատասխանում է առողջապահության նախարարի 2002 թվականի դեկտեմբերի 20-ի N 857-Ն հրամանով սահմանված նորմերին.	***այո***		

«ա»-ից «դ» չափանիշները դիտարկելով՝ հանձնաժողովն ազատ շարադրանքով պետք է նկարագրի հաստատության տարածքի, շենքի ու շինությունների, գույքի անվտանգ շահագործման, սաների և աշխատակիցների անվտանգ կենսագործունեության ապահովման և առողջության պահպանման հետ կապված վիճակը և առկա խնդիրները: Դիտարկման շրջայց կատարելիս հանձնաժողովը պետք է նկարագրի առկա իրավիճակը և արձանագրի բացահայտված շեղումներն ու անհամապատասխանությունները: Դիտարկում-փաստագրումն իրականացնելիս հաստատությունը պետք է առաջնորդվի համապատասխան նորմատիվային և իր ներքին փաստաթղթերով:

«ա» չափանիշի համար անհրաժեշտ է իրականացնել դիտարկում-փաստագրում և արձանագրել հաստատության շենքի ֆիզիկական վիճակը ու նշել, թե ինչպիսի վերանորոգման կարիք ունի այն՝ կապիտալ, մասնակի կամ ընթացիկ: Այնուհետև ցանկալի է մանրամասնել վերանորոգման կարիքները և տալ դրանց մոտավոր ֆինանսական գնահատականը:

«բ» չափանիշի համար դիտարկում-փաստագրման միջոցով պետք է արձանագրել, թե արդյոք շենքը կայուն է հետևյալ վտանգների կամ դրանցից որևէ մեկի ազդեցության նկատմամբ (ուժեղ քամիներ, սողանքներ, երկրաշարժեր, հրդեհներ, խոնավություն և այլն):

«ժբ»- ից «ժե» չափանիշների համար ևս պետք է իրականացնել դիտարկում-փաստագրում և հաջորդիվ անդրադառնալ սաների և աշխատողների տարհանման խնդիրներին: Կցել տարահանման պլանի լուսապատճենը:

<u>Հաստատության ներքին գնահատման հանձնաժողովը՝ տնօրենի ղեկավարությամբ, «ա»-ից «դ» չափանիշները դիտարկելով՝ արձանագրել է շենքի հիմնանորոգման անհրաժեշտության փաստը: Քանզի մանկապարտեզը շահագործվել է 1982թվականին և մինչ 2022թվականը վերանորոգվել է միայն տանիքը, այլ վերանորգման աշխատանքներ չեն իրականացվել: Վերանորգման համար մոտավոր ֆինանսական գնահատականը կկազմի 100-ից 150 միլիոն հհ դրամ:</u>

<u>Հաստատության տարածքի, շենքի,կաթսայատան, գույքի անվտանգ շահագործման, սաների և աշխատակիցների անվտանգ կենսագործունեության ապահովման և առողջության պահպանման հետ կապված՝ առկա խնդիրները մշտապես արձանագրվել ու ներկայացվել են հիմնադրին,որոնք էլ սեղմ ժամկետներում ստացել են համապատասխան լուծում:</u>

<u>«Բ» չափանիշի համար դիտարկում-փաստագրման միջոցով արձանագրվել է,որ շենքը կայուն չէ վտանգների,բնական աղետների դեպքում (ուժեղ քամիներ, սողանքներ, երկրաշարժեր, հրդեհներ, խոնավություն և այլն):</u>

<u>«Ժբ»- ից «ժե» չափանիշների համար պահպանված են բոլոր առաջնային դրույթները՝ ուսումնական հաստատության նախասրահում, բոլոր հարկերում, խմբասենյակներում փակցված են տարհանման պլան-սխեմաները՝ համապատասխան գունային ցուցասլաքներով.</u>

Կից՝ -տարահանման պլանի լուսապատճենները:

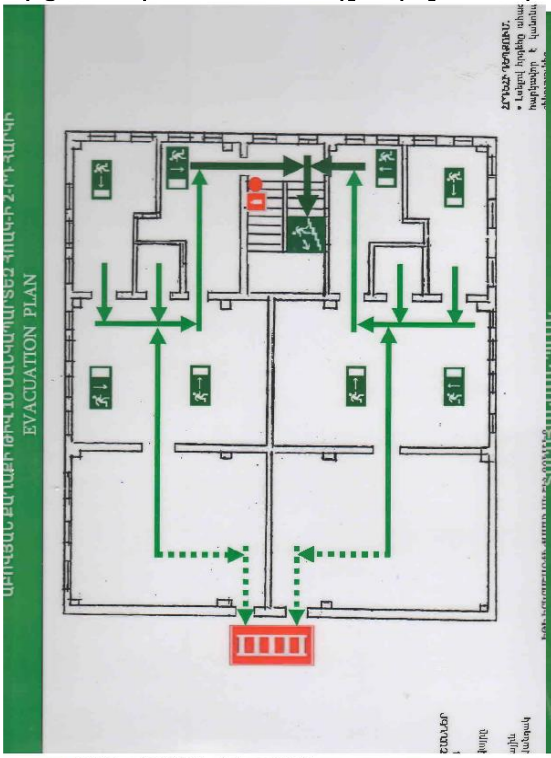

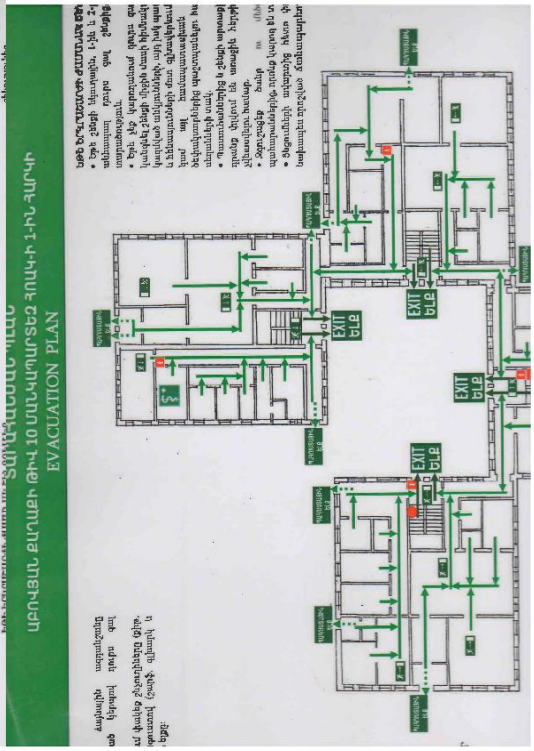

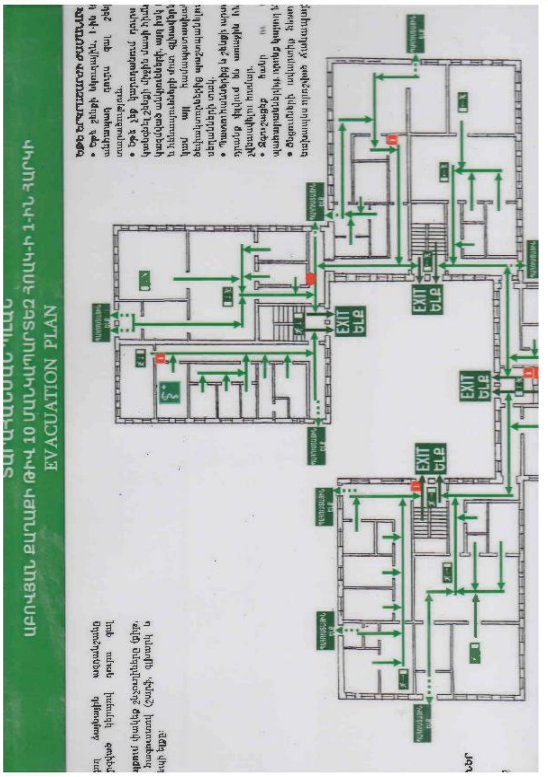

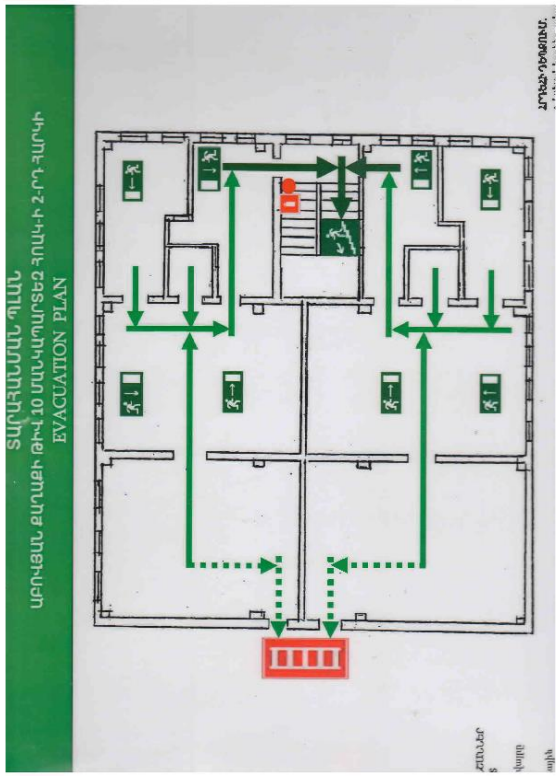

«Ժզ» չափանիշի համար ուսումնական հաստատությունում սաների թիվը համապատասխանում է հաստատության լիցենզիայով սահմանված սահմանային տեղերին.
Կից՝ - լիցենզիայի լուսապատճենը.

ՀԱՅԱՍՏԱՆԻ ՀԱՆՐԱՊԵՏՈՒԹՅՈՒՆ
ԿՐԹՈՒԹՅԱՆ, ԵՎ ԳԻՏՈՒԹՅԱՆ ՆԱԽԱՐԱՐՈՒԹՅՈՒՆ

ՆԱԽԱԴՊՐՈՑԱԿԱՆ ԿՐԹԱԿԱՆ ԾՐԱԳՐԻ ԻՐԱԿԱՆԱՑՄԱՆ

ՍԵՐԻԱ Ա

ԼԻՑԵՆԶԻԱ № 0655

Սույնով վավերացվում է, որ

«ԱԲՈՎՅԱՆԻ N 10 ՄԱՆԿԱՊԱՐՏԵԶ» ՀՈԱԿ

Կոտայքի մարզ, ք. Աբովյան, 9-րդ փողոց 1/5

Կոտայքի մարզ, ք. Աբովյան, 9-րդ փողոց 1/5

Իրավունք ունի իրականացնելու

Նախադպրոցական կրթական ծրագիր

ՆԱԽԱՐԱՐ

Արայիկ Հարությունյան

Կ.Տ.

«25» փետրվարի 2020 թ.

Անժամկետ

Խմբասենյակ	Խմբասենյակի մակերեսը (քմ)	Մեկ սանին բաժին ընկնող մակերեսը (քմ)	Նորմերից պակաս կամ ավելի մակերեսը (քմ)
1.Խմբասենյակ, խաղասենյակ՝	62(քմ)	2(քմ)	
Ննջասենյակ,	51(քմ)		
Հանդերձարան,	19(քմ)		
Սանհանգույց:	18(քմ)		

Վերլուծել խմբասենյակում մեկ սանին բաժին ընկնող մակերեսին վերաբերող իրավիճակը, կատարել եզրահանգումներ և առաջարկել հիմնախնդիրների լուծման ուղիներ:

<u>Հաստատությունում գործող 4 խմբերը՝ յուրաքանչյուրը բաղկացած ննջարանից,հանդերձարանից ,խոհանոցային հատվածից և սանհանգույցից,համապատասխանում են նորմատիվային չափորոշիչներին և գտնվում են բարվոք վիճակում: Առկա է միայն վերանորոգման հիմնախնդիրը:</u>

3. ՍԱՆԵՐԻ ԱՆՎՏԱՆԳ ԿԵՆՍԱԳՈՐԾՈՒՆԵՈՒԹՅԱՆ ԵՎ ԱՌՈՂՋ ԱՊՐԵԼԱԿԵՐՊԻ ԿԱՐՈՂՈՒԹՅՈՒՆՆԵՐԻ ԵՎ ՀՄՏՈՒԹՅՈՒՆՆԵՐԻ ՁԵՎԱՎՈՐՄԱՆ ՀԱՄԱՐ ՈՒՍՈՒՑՈՂԱԿԱՆ ԾՐԱԳՐԵՐԻ ԻՐԱԿԱՆԱՑՈՒՄ

Ցուցանիշ	Այո	Ոչ
ա. ուսումնական հաստատության անձնակազմը և սաները տիրապետում են արտակարգ իրավիճակներում գործելու վարքականոններին.	***<u>այո</u>***	
բ. ուսումնական հաստատության անձնակազմը և սաները տեղեկացված են հաստատությունում առկա անվտանգության միջոցների (էլեկտրական վահանակ, հրշեջ-տեղեկատու, հրշեջ-ծորակ և այլն) գտնվելու տեղերի վերաբերյալ, իսկ անձնակազմը տիրապետում է դրանց օգտագործման կանոններին.	***<u>այո</u>***	
գ. հաստատությունում իրականացվում են տեղական նշանակության վտանգների գնահատման և աղետներին պատրաստվածության վերաբերյալ տարաբնույթ միջոցառումներ.	***<u>այո</u>***	
դ. ուսումնական հաստատությունում առկա է աղետներին պատրաստվածության, քաղաքացիական պաշտպանության պլան, և ուսումնական տարվա ընթացքում գործարկվում է պլանը, իրականացվում են վարժանքներ, վարվում է գրանցամատյան.	***<u>այո</u>***	
ե. ուսումնական հաստատությունն ապահովված է լոկալ ջեռուցման անվտանգ համակարգով.	***<u>այո</u>***	
զ. ուսումնական հաստատության բոլոր խմբասենյակներում առկա են ջեռուցումն ապահովող մարտկոցներ, և ջեռուցման	***<u>այո</u>***	

ամիսներին խմբասենյակներում ջերմաստիճանը համապատասխանում է առողջապահության նախարարի 2002 թվականի դեկտեմբերի 20-ի N 857-Ն հրամանով սահմանված սանիտարահիգիենիկ նորմերին.		
է. ուսումնական հաստատության միջանցքները ջեռուցվում են, և միջանցքներում ջերմաստիճանը համապատասխանում է առողջապահության նախարարի 2002 թվականի դեկտեմբերի 20-ի N 857-Ն հրամանով սահմանված սանիտարահիգիենիկ նորմերին.	***այո***	
ը. ուսումնական հաստատությունն ապահովված է շուրջօրյա հոսող խմելու ջրով.	***այո***	
թ. ուսումնական հաստատության բոլոր խմբասենյակներում առկա են առանձնացված վերանորոգված սանհանգույցներ	***Այո. վերանորոգումը՝ մասամբ***	
ժ. ուսումնական հաստատության բոլոր սանհանգույցներն ապահովված են շուրջօրյա հոսող ջրով և հիգիենայի պարա-գաներով (օճառ, թուղթ և այլն).	***այո***	
ժա. հաշմանդամություն ունեցող անձանց համար կա հարմարեց-ված սանհանգույց, որի մոտ առկա է հաշմանդամության տարբերանշանը.	***այո***	
ժբ. ուսումնական հաստատությունում առկա է սննդի կազմակերպման կետ, որը համապատասխանում է առողջապահության նախարարի 2002 թվականի դեկտեմբերի 20-ի N 857-Ն հրամանով սահմանված սանիտարահիգիենիկ նորմերին.	***այո***	
ժգ.ուսումնական հաստատության սննդի կազմակերպման կետում փակցված են առողջ սննդակարգի վերաբերյալ համապատասխան պաստառներ.	***այո***	
ժդ. ուսումնական հաստատությունում առկա է բուժկետ, և կարող է տրամադրվել առաջին բուժօգնություն.	***այո***	

Այս 14 չափանիշների ամբողջությունը հիմք է հանդիսանում հաստատության ինքնավերլուծության հաշվետվության այս բաժինը կազմելու համար: Առավել ընդգրկուն և համակողմանի վերլուծություն կատարելու համար յուրաքանչյուր չափանիշին պետք է անդրադառնալ առանձին, այնուհետև՝ ընդհանրացնել դրանք: Այս բաժնի վերլուծությունը

կատարելիս պետք է ոչ միայն ուսումնասիրել համապատասխան ներքին փաստաթղթերի առկայությունը կամ կատարել դիտարկում-փաստագրում ըստ առանձին ցուցանիշների, այլ նաև հարցումներ կարելի է կատարել նաև ծնողների կամ այլ շահառուների շրջանում:

«գ» և «դ» չափանիշների դիտարկման-փաստագրման աշխատանքների արդյունքները գրանցվում են ստորև բերված աղյուսակում. .

<u>Հաստատության աշխատակազմը տեղեկացված է հաստատությունում առկա անվտանգության միջոցների (էլեկտրական վահանակի, հրշեջ տեղեկատուի, հրշեջ ծորակի և այլն) տեղերին ու տիրապետում են դրանց օգտագործման կանոններին:</u>
<u>Հիմնականում անվտանգության միջոցների մասին տվյալ տարիքային խմբին մատչելի միջոցներով (մուլտֆիլմերի ցուցադրում,խաղեր,դիդակտիկ նյութեր) են մատուցվում երեխաներին:</u>
<u>Ուսումնական հաստատությունում առկա է աղետներին պատրաստվածության, քաղաքացիական պաշտպանության պլան, և ուսումնական տարվա ընթացքում գործարկվում է պլանը, իրականացվում են վարժանքներ:</u>

Ամսաթիվը	Խումբը	Միջոցառման անվանումը, նկարագիրը և օգտագործված պարագաներն ու ուսումնական նյութերը	Մասնակից սաների և աշխատակիցների թիվը
<u>2021թ</u>	***<u>Ավագ</u>***	***<u>Փոքրիկ փրկարարը--մանկական սայլակ,դույլ,սուլիչ,կրակմարիչ,վահանակ</u>***	***<u>10 սան,3 աշխատակից</u>***
<u>2022թ</u>	***<u>Միջին</u>***	***<u>Առաջին բուժօգնություն—մանկական բժշկական գործիքներ,պատգարակ</u>***	***<u>15 սան,4 աշխատակից</u>***

«ժդ» չափանիշի դիտարկման-փաստագրման աշխատանքների արդյունքները ներկայացվում են ստորև բերված աղյուսակում.

Հաստատությունում առկա է բուժկետ ***<u>Այո+</u>***						
Հաստատությունն ունի բուժաշխատող և կարող է տրամադրվել առաջին բուժօգնություն (ընդգծել այո կամ ոչ բառերը)						
<u>Այո +</u>					Ոչ	
Բուժկետի գտնվելու հարկը և տա ռածքը (քմ)	Բուժաշխա-տողներ (թիվը և նրանց պաշտոն-ները)	Բուժկետում առկա գույքը	Բուժկետը վերանորոգված է, թե ոչ.		Բուժկետի սանիտարական վիճակը	Առաջին բուժօգնության միջոցների և դեղերի առկայությունը
1-ին հարկ 10(քմ)	1- բուժքույր	Համապատասխան դեղորայք,հիգիենայի պարագաներ,սեղան՝ բժշկական, պահարան,թախտա, շիրմա,կշեռք,հասակաչափ,ջերմաչափ: Առկա է նաև մեկուսարան:		Ոչ	Լավ	Առկա են

Ինքնավերլուծության այս բաժնի կարևորագույն բաղադրիչն է հաստատության քաղաքացիական պաշտպանության պլանի վերլուծությունը: Նման պլանի առկայությունը, ինչպես նաև դրանում նշված աղետներին պատրաստվածության, հակազդման իրատեսական մեխանիզմների ու միջոցառումների նկարագրությունը հաստատության անվտանգության և ապահովության կարևոր չափանիշներից է: Այս չափանիշին հաստատության համապատասխանության գնահատման նպատակով պետք է նշել, թե արդյոք հաստատությունը մշակել և հաստատել է իր քաղաքացիական պաշտպանության պլանը, ինչպես է իրագործվում այդ պլանը, ինչպես նաև նկարագրել քաղաքացիական պաշտպանության պլանից բխող սաների և աշխատակազմի հետ տարվա ընթացքում իրականացվող միջոցառումների և վարժանքների մասին: Կարևոր է նաև հիշատակել, թե արդյոք նախադպրոցական ուսումնական հաստատությունը վարում է իրականացվող վարժանքների և միջոցառումների գրանցամատյան:

Ստորև ներկայացվում է հաստատության ԱՌԿ պլանի հավելվածը.

Հավելված N 1
<<Աբովյանի N 10 մանկապարտեզ>>ՀՈԱԿ-ի տնօրենի
«23» հունիսի 2021թ-ի N 29Ա հրաման

Աղետների ռիսկի կառավարման խորհրդի կազմը, աշխատակարգը և գործառույթները.
1. Աղետների ռիսկի կառավարման (այսուհետ՝ ԱՌԿ) խորհրդի կազմը.
1)ԱՌԿ խորհրդի ղեկավար կազմը՝
ա.խորհրդի ղեկավար՝ Մարինե Գրիգորյան /նախադպրոցական ուսումնական հաստատության (այսուհետ՝ ՆՈՒՀ) տնօրեն/,
բ. խորհրդի ղեկավարի տեղակալ-տարահանման և պատսպարման կազմակերպման ղեկավար պատասխանատու՝ Գայանե Ղուկասյան /ՆՈՒՀ-ի մանկավարժ/,
գ. խորհրդի քարտուղար՝ Թագուհի Թովմասյան /հաշվապահ,գործավար կամ կազմակերպիչ/,
2)ԱՌԿ ոլորտի պատասխանատուների կազմը՝
ա.ազդարարման և տեղեկատվության փոխանակման պատասխանատու՝ տնտեսվար-պահեստապետ /պաշտոն/,
բ. հրդեհային անվտանգության պատասխանատու ՝պահակ-հնոցապան/պաշտոն/,
գ. առաջին օգնության պատասխանատու ՝բուժքույր/պաշտոն/,
դ. առաջին հոգեբանական աջակցության պատասխանատու բուժքույր /պաշտոն/,
ե. հաշմանդամություն ունեցող երեխաների հարցերով պատասխանատու լոգոպեդ պաշտոն/ (ներառական ՆՈՒՀ-երի դեպքում),
3) ԱՌԿ խորհրդի կազմը՝
ա. Անահիտ Նագդայան/դաստիարակ/,
բ. Աննա Աբաջյան /դաստիարակ/,
գ. Արմինե Իվանյան /դաստիարակ/,
դ.Ինեսսա Կուրեխյան/դաստիարակ/,
ե. Ջեմմա Սաֆարյան /տնտեսվար/,
զ. Զարուհի Հովհաննիսյան /խոհարար/,
է. Էդիկ Սահակյան /պահակ/
ը. ծնողական խորհրդի նախագահ (համաձայնությամբ):
2.Աղետների ռիսկի կառավարման խորհրդի աշխատակարգ.
1)սույն աշխատակարգով (այսուհետ՝ աշխատակարգ) սահմանվում են ԱՌԿ խորհրդի լիազորությունների և գործառույթների իրականացման ընթացակարգերը.
2)ԱՌԿ խորհրդի նիստերը գումարվում են ՆՈՒՀ-ում.
3)ԱՌԿ խորհուրդը նիստ է հրավիրում տարեկան առնվազն երկու անգամ՝ առաջին նիստը (հունիսի 30-ին 2021 թ.), երկրորդը՝ (սեպտեմբերի 10-ին 2021 թ.), իսկ դրա անհնարինության դեպքում՝ ԱՌԿ խորհրդի ղեկավարի որոշմամբ:
4)ԱՌԿ խորհրդի արտահերթ նիստ հրավիրվում է ըստ անհրաժեշտության, ԱՌԿ խորհրդի ղեկավարի կամ ԱՌԿ խորհրդի անդամների առնվազն 1/3-ի պահանջով.
5)ԱՌԿ խորհրդի բոլոր նիստերը արձանագրվում են.
6)ԱՌԿ խորհրդի նիստի ժամանակ քննարկվում են ԱՌԿ պլանի մշակման, ճշգրտման և ԱՌԿ խորհրդի անդամների կողմից բարձրացված հարցերը, իրականացվում է ԱՌԿ պլանի կատարման մոնիթորինգ.

7)ԱՌԿ պլանի մոնիթորինգի տվյալները հրապարակվում են ՆՈՒՀ-ի կայքում.
8)ԱՌԿ խորհրդի նիստի ժամանակ ԱՌԿ խորհրդի ոլորտային պատասխանատուները ներկայացնում են իրենց վերապահված ոլորտում կատարված աշխատանքները, առաջ եկած խնդիրները և առաջարկվող նոր միջոցառումները:
9)ԱՌԿ պլանի մշակման, ճշգրտման ժամանակ ԱՌԿ խորհրդի ոլորտային պատասխանատուները պատասխանատու են իրենց ոլորտին վերաբերվող բաժինների համար, ինչպես նաև ԱՌԿ պլանի նախապատրաստական և արձագանքման մասերում իրենց կարգավորման ոլորտի միջոցառումների համար.
10)ԱՌԿ խորհրդի նիստերի արձանագրությունները կցվում են ԱՌԿ պլանին:
3.ԱՌԿ խորհրդի հիմնական գործառույթներն են.
1)ապահովել ՆՈՒՀ-ի անձնակազմի, երեխաների, շենք-շինության, գույքի պաշտպանությունը՝ արտակարգ իրավիճակների սպառնալիքի կամ առաջացման դեպքում.
2)ապահովել ԱՌԿ պլանի մշակման, հաստատման, կիրարկման, վերահսկման և ժամանակին վերանայման աշխատանքները.
3)ապահովել ոլորտային պատասխանատուների, անձնակազմի և երեխաների տեսական ու գործնական գիտելիքների ուսուցումը և ներգրավումը ԱՌԿ միջոցառումների կազմակերպման ու իրականացման աշխատանքներում.
4)զարգացնել արտակարգ իրավիճակներին և աղետներին դիմակայելու կարողությունները.
5)ապահովել անձնակազմի և երեխաների պաշտպանությանն ուղղված համակարգերի և սարքավորումների արդյունավետ և անխափան աշխատանքը.
6)ապահովել ոլորտային պատասխանատուների աղետների ռիսկի նվազեցմանն ու արտակարգ իրավիճակների արձագանքմանն ուղղված աշխատանքները.
7)ապահովել անձնակազմի և երեխաների համար անվտանգության վարքականոնների և պարտականությունների մշակումը և դրանց կիրառումը՝ արտակարգ իրավիճակներում.
8)ապահովել ՆՈՒՀ-ի շենքերին ու հարակից տարածքներին սպառնացող վտանգների և խոցելիության բացահայտման ու դրանց նվազեցմանն ուղղված աշխատանքների պլանավորումն ու իրականացումը.
9)կազմակերպել գործնական պարապմունքների նախապատրաստման և անցկացման աշխատանքները.
10)կազմակերպել աղետների ռիսկի նվազեցման և արտակարգ իրավիճակների արձագանքման կարիքների գնահատման աշխատանքները.
11)որոշել աղետների ռիսկի կառավարման ընթացիկ միջոցառումների առաջնահերթությունները.
12)ապահովել արտակարգ իրավիճակներում տուժածների վերաբերյալ տեղեկատվության հավաքագրումը և վերլուծումը.
13)կազմակերպել և իրականացնել արտակարգ իրավիճակներում անձնակազմի և երեխաների պատսպարում, տարահանում և անհատական պաշտպանության միջոցներով ապահովում.
14)ապահովել այլ ՆՈՒՀ-երի և արձագանքող ստորաբաժանումների հետ համագործակցությունը.
15)օժանդակել որոնողափրկարարական ստորաբաժանումներին՝ մարդկանց կյանքի փրկության և առողջության պահպանման հարցերում.
16)ապահովել արտակարգ իրավիճակներում այլ ՆՈՒՀ-երի երեխաների ընդունումը՝ առավելագույն ծանրաբեռնվածությամբ.
17)ապահովել անձնակազմի և երեխաների անհատական պաշտպանության միջոցների կուտակումը, թարմացումը և անհրաժեշտության դեպքում բաշխումը.
18)իրականացնել հրդեհների կանխարգելում և հրդեհաշիջման պարզագույն աշխատանքներ.
19)կուտակել, թարմացնել և պահել աշխատունակ վիճակում հրդեհաշիջման միջոցները.
20)կազմակերպել արտակարգ իրավիճակներում անձնակազմին և երեխաներին առաջին օգնության և հոգեբանական առաջին օգնության տրամադրումը.
21)պարբերաբար իրականացվող գործնական պարապմունքների միջոցով ապահովել առաջին օգնության և հոգեբանական առաջին օգնության պատրաստվածության բարձր մակարդակը և գործողությունների փոխկապակցվածությունը.
22)ՆՈՒՀ-ին սպառնացող վտանգներից և շենքային պայմաններից ելնելով՝ կազմել պատսպարման սխեման, իրականացնել պատսպարման հաշվարկները, քայլեր ձեռնարկել ՆՈՒՀ-ի այլ տարածքները պատսպարման համար կիրառելի դարձնելու ուղղությամբ (կիսանկուղային հարկերի ու այլ շինությունների հարմարեցում պատսպարման համար, հարմարեցումների ժամանակ հաշվի է առնվում նաև ՆՈՒՀ-ում սովորող հաշմանդամություն ունեցող երեխաների բոլոր առանձնահատկությունները).
23)կազմակերպել անձնակազմի և երեխաների կենսաապահովումը՝ խոշոր աղետների դեպքում.
ապահովել անձնակազմի, երեխաների, շենք-շինության, գույքի պաշտպանությանն ուղղված միջոցների կուտակումը, թարմացումը և պահումը աշխատունակ վիճակում:

ԱԶԴԱՐԱՐՄԱՆ ԵՎ ՏԵՂԵԿԱՏՎՈՒԹՅԱՆ ՓՈԽԱՆԱԿՄԱՆ ՍԽԵՄԱ

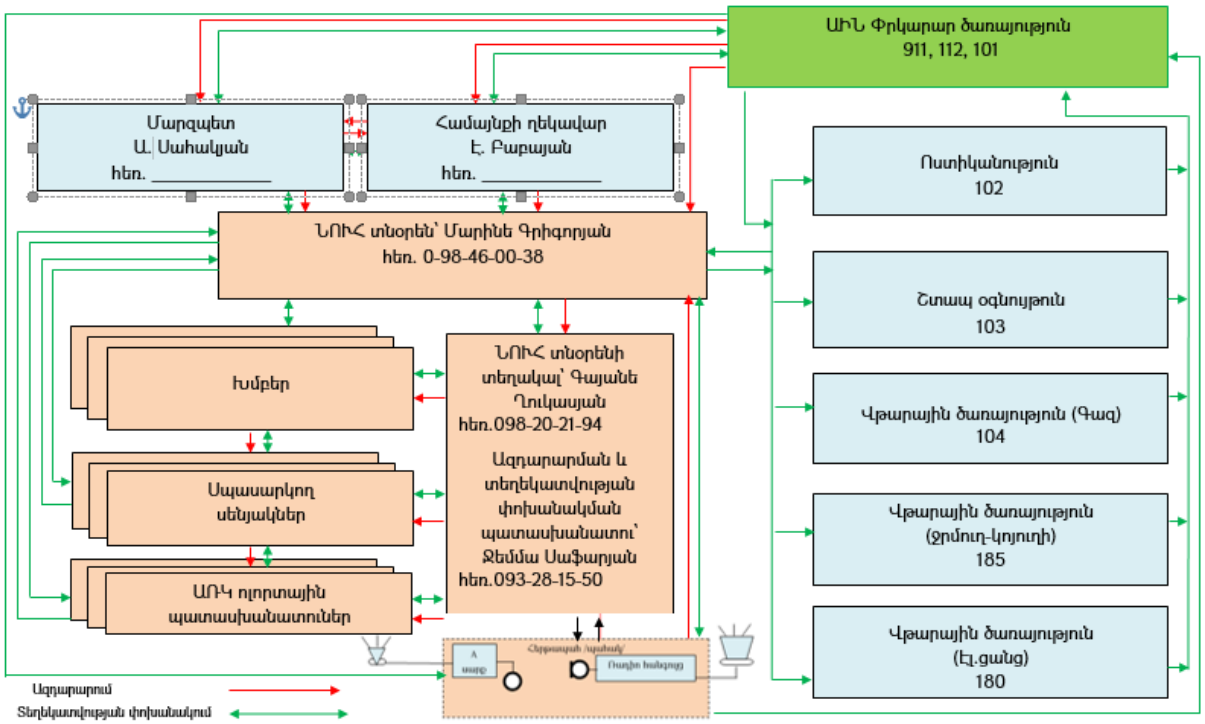

4. ՍԱՆԵՐԻ ՖԻԶԻԿԱԿԱՆ, ՀՈԳԵՎՈՐ, ՍՈՑԻԱԼԱԿԱՆ ԱՌՈՂՋՈՒԹՅԱՆԸ ՄԻՏՎԱԾ ՈՒՍՈՒՄՆԱԴԱՍՏԻԱՐԱԿՉԱԿԱՆ ԾՐԱԳՐԵՐԻ ԵՎ ՄԻՋՈՑԱՌՈՒՄՆԵՐԻ ԻՐԱԿԱՆԱՑՈՒՄ

Ցուցանիշ	Այո	Ոչ
ա. ուսումնական հաստատության մանկավարժական աշխատողների կողմից իրականացվում են սաների նկատմամբ բռնության, ֆիզիկական կամ հոգեբանական ճնշման դեպքերի բացահայտման, դրանց մասին զեկուցման, կանխարգելման և հանրային քննարկման աշխատանքներ.	***Այո***	
բ.ուսումնական հաստատությունն անհատական խորհրդատվությունների, ծնողական ժողովների միջոցով իրականացնում է սանի խնամքի ու դաստիարակության, ընտանիքում ծնողական պարտականությունների նկատմամբ պատաս-խանատվության բարձրացման, ծնողավարման հմտությունների զարգացման, ինչպես նաև բռնության, ֆիզիկական կամ հոգեբանական ճնշման բացառման, երեխայի զարգացման համար անվտանգ միջավայրի ձևավորման հարցերի վերաբերյալ իրազեկման միջոցառումներ.	***Այո***	

Այս չափանիշների դիտարկման-փաստագրման աշխատանքների արդյունքները ներկայացվում են ստորև բերված աղյուսակում:

Ամսաթիվը	Խումբը	Միջոցառման անվանումը, նկարագիրը և օգտագործված պարագաներն ու ուսումնական նյութերը	Մասնակիցների թիվը
Պարբերաբար	***Բոլոր խմբերում***	***Ուսումնական հաստատությունն անհատական խորհրդատվությունների, ծնողական ժողովների միջոցով իրականացնում է սանի խնամքի ու դաստիարակության, ընտանիքում ծնողական պարտականությունների նկատմամբ պատաս- խանատվության բարձրացման, ծնողավարման հմտությունների զարգացման, ինչպես նաև բռնության, ֆիզիկական կամ հոգեբանական ճնշման բացառման, երեխայի զարգացման համար անվտանգ միջավայրի ձևավորման հարցերի վերաբերյալ իրազեկման միջոցառումներ.***	***Տնօրեն,մեթոդիստ, բուժքույր,ծնողներ***

Պաշտոնը	Անունը, ազգանունը, հայրանունը	Տվյալ պաշտոնում աշխատելու ժամանակահատվածը	Տվյալ հաստատությունում աշխատելու ժամանակահատվածը	Պետական պարգևները, կոչումները և այլն
Տնօրեն	Մարինե Գրիգորյան	2017-2022	2017-2022	-----
տնօրենի տեղակալ	Գայանե Ղուկասյան	2019-2022	2017-2022	-----

5. ՏԵՂԵԿՈՒԹՅՈՒՆՆԵՐ ՈՒՍՈՒՄՆԱԿԱՆ ՀԱՍՏԱՏՈՒԹՅԱՆ ՄԱՆԿԱՎԱՐԺԱԿԱՆ ԱՆՁՆԱԿԱԶՄԻ ԵՎ ՈՒՍՈՒՄՆԱԴԱՍՏԻԱՐԱԿՉԱԿԱՆ ԳՈՐԾԸՆԹԱՑԻ ՄԱՍԻՆ

Ցուցանիշը	2020-2021	2021-2022	2022-2023	Փոփոխությունների դինամիկան (աճ կամ նվազում)
Մանկավարժական աշխատողների ընդհանուր թիվը	***7***	***7***	***7***	--------
Մանկավարժական աշխատողների միջին շաբաթական ծանաբեռնվածությունը կամ դրույքաչափը	***7,5***	***7,5***	***7,5***	--------

Վերլուծել մանկավարժական աշխատողների թվաքանակի, միջին ծանրաբեռնվածության փոփոխության պատճառները, կատարել եզրահանգումներ և առաջարկել հիմնախնդիրների լուծման ուղիներ:

Մանկավարժական աշխատողները յոթն են՝ մեթոդիստ, 4 դաստիարակ, երաժշտության դաստիարակ,հոգեբան : Թվաքանակը չի փոփոխվել:

Տվյալներ հաստատության վարչական կազմի վերաբերյալ

Անուն, ազգանուն, հայրանուն	Զբաղեցրած պաշտոնը	Կրթությունը	Հաստատության մանկխորհրդի կազմում ընդգրկված լինելու ժամանակահատվածը	Պետական պարգևները, կոչումները և այլն
Մարինե Գրիգորյան Արսենի	***տնօրեն***	***բարձրագույն***	***2017-2022***	
Գայանե Ղուկասյան Հարությունի	***մեթոդիստ***	***բարձրագույն***	***2017-2022***	

Տվյալներ մանկավարժական խորհրդի կազմի վերաբերյալ				
Անահիտ Նազդայան Արամի	***դաստիարակ***	***մ/մ***	***2017-2022***	
Ինեսսա Գուրեխյան Բաբկենի	***դաստիարակ***	***մ/մ***	***2017-2022***	
Աննա Աբաջյան Օնիկի	***դաստիարակ***	***մ/մ***	***2019-2022***	
Արմինե Հայրապետյան Վարդգեսի	***երաժշտ.դաստիարակ***	***մ/մ***	***2017-2022***	
Արմինե Իվանյան Նիկոլայի	***դաստիարակ***	***մ/մ***	***2017-2022***	
Զախմախչյան Շուշան Նորայրի	***հոգեբան***	***բարձրագույն***	***2021-2022***	

Ցուցանիշ	
ա. մանկավարժական աշխատողներից քանիսն ունեն գիտական կոչում.	----
բ. մանկավարժական աշխատողներից քանիսն են վերջին 5 տարում վերապատրաստում անցել նախարարության կողմից երաշխավորված կազմակերպություններում.	***2***
գ. մանկավարժական աշխատողներից քանիսն են վերապատրաստվել որպես վերապատրաստող (դասախոս) և վարում են վերապատրաստման դասընթացներ.	----
դ. որքան է մանկավարժական աշխատողների միջին տարիքը.	***40***
ե. մանկավարժական աշխատողներից քանիսն ունեն միջազգային ու տեղական պարբերականներում(ամսագրերում) հրապարակված հոդվածներ, մասնագիտական հրապարակումներ, ինչպես նաև մեթոդական ձեռնարկներ, գիտամանկավարժա- կան, հեղինակային և այլ աշխատություններ.	----
զ. մանկավարժական աշխատողներից քանիսն են ուսումնական գործընթացում կիրառում ժամանակակից տեղեկատվական հաղորդակցման տեխնոլոգիաներ /ՏՀՏ/.	***7***
ը. որքան է մանկավարժական աշխատողների բացակայությունների ընդհանուր թիվը.	----

Տվյալներ հաստատության ուսումնադաստիարակչական գործընթացի վերաբերյալ

Ցուցանիշ	Այո	Ոչ
ա. սահմանված ժամկետում ձևավորվել է սաների համակազմը՝ ըստ տարիքային խմբերի	***Այո***	
բ.ուսումնական հաստատությունում իրականաց-վում են մանկավարժական խորհրդի նիստեր և առկա է մանկավարժական խորհրդի նիստերի արձանագրությունների մատյան.	***Այո***	
գ.ուսումնադաստիարակչական գործընթացը կազմակերպվում է նախադպրոցական կրթության պետական կրթական չափորոշչին և տվյալ տարիքային խմբի ծրագրին (այդ թվում՝ կրթության պետական լիազոր մարմնի կողմից հաստատված հեղինակային և այլընտրանքային) համապատասխան.	***Այո***	
դ.ուսումնական հաստատությունում ձևավորվել է ազգային փոքրամասնությունների երեխաների համակազմով խումբ և ուսումնադաստիարակչական գործընթացը կազմակերպվում է վերջիններիս մայրենի լեզվով՝ հայերենի պարտադիր ուսուցմամբ.		***Մինչ ներկա պահը ազգային փոքրամասնությունների երեխաներ չեն հաճախել հաստատություն:Հաճախելու պարագայում կձևավորի համապատասխան խումբ:***
ե.մանկավարժական աշխատողները տիրապետում ուսուցման ժամանակակից (երեխայակենտրոն, մասնակցային, ինտերակտիվ և այլ) մեթոդներին և գործնականում կիրառում դրանք.	***Այո***	

զ. մեթոդիստը ցույց է տվել խորհրդատվական օգնություն մեթոդական, ուսումնական և դաստիարակչական աշխատանքներ կազմակերպելու համար, անցկացրել է բաց պարապմունքներ, սեմինարներ, սեմինար-պրատիկումներ.	***Այո***	
է. մեթոդիստը վերահսկել է նախադպրոցական կրթական ծրագրի կատարումը.	***Այո***	
ը.ուսումնական տարվա ընթաց-քում հաստատությունում անցկաց-վել են ցուցադրական բաց պարապմունքներ, իրականացվել նախագծեր. (Եթե այո, նշել՝ ծրագրային որ բաղադրիչների ուղղությամբ են անցկացվել և քանակը):	***Այո***	
թ.ուսումնական տարվա ընթաց-քում հաստատությունից դուրս անցկացվել են պարապմունքներ. (Եթե այո, նշել՝ ծրագրային որ բաղադրիչների ուղղությամբ են անցկացվել և քանակը):	***Այո***	***Համայնքի մշակութային վայրերի այցելություն,թեմատիկ պարապմունքի անցկացում:***
ժ.ուսումնական տարվա ընթաց-քում անցկացվել են պարապ-մունքներ համայնքային ենթակայության այլ կրթական հաստատություններում՝ գրադարան, երաժշտական դպրոց. (Եթե այո, նշել՝ ծրագրային որ բաղադրիչների ուղղությամբ են անցկացվել և քանակը):	***Այո***	***Համայնքային գրադարան և մոտակա դպրոց:Նապատակը՝ ծանոթացում:***

Վերլուծել նախադպրոցական ուսումնական հաստատության մանկավարժական աշխատողների և նրանց գործունեությանը վերաբերող ցուցանիշները, դրանց փոփոխությունների դինամիկան և առկա հիմնախնդիրները: Կատարել եզրահանգումներ ու առաջարկել լուծումներ նրանց գործունեության արդյունավետության բարձրացման ուղղությամբ:

Ուսումնական հաստատությունում ուսումնադաստիարակչական գործունեություն չի կարող գոյություն ունենալ առանց մանկավարժի աշխատանքի նախնական մասնագիտական պլանավորման: Աշխատանքի ճիշտ կազմակերպումը թույլ է տալիս ընդգծել նպատակներն ու խնդիրները, նշել սաների կրթական զարգացման արդյունքները, որոշակի ձեռքբերումները: Այն մասին, թե ինչպես մեթոդաբար ճիշտ կազմել թեմատիկ ուսումնական գործընթաց նախադպրոցականում ուսումնական հաստատությունում, մշտապես պետք է ինքնակրթվել ,հետևել նորարարություններին,առաջնորդվել կրթական չափորոշիչներով:

6. ՈՒՍՈՒՄՆԱԿԱՆ ՀԱՍՏԱՏՈՒԹՅԱՆ ԶԱՐԳԱՑՆՈՂ ՄԻՋԱՎԱՅՐԸ

Ցուցանիշ	Այո	Ոչ
ա. ուսումնական հաստատությունն ունի գործող մեթոդկաբինետ, որը հագեցած է ուսումնաօժանդակ գրականությամբ, գույքով և սարքավորումներով:	***Այո***	
բ. ուսումնական հաստատությունն ունի ✓ մարզադահլիճ, ✓ միջոցառումների անցկացման դահլիճ ✓ այլ հատուկ ուսումնական խմբասենյակներ (սենյակներ), այդ թվում՝ լրացուցիչ կրթական ծրագրերի համար (նկարչական խմբակ և այլն), որոնք հագեցած են անհրաժեշտ գույքով, ուսումնական պարագաներով, և ուսումնադիդակտիկ նյութերով.	***Այո***	

Կից՝ նկարներ և գույքի հագեցվածության ցուցակներ:

ՄԵԹՈԴԿԱԲԻՆԵՏԻ ՀԱԳԵՑՎԱԾՈՒԹՅԱՆ ՑՈՒՑԱԿ

Աշխատանքային տարեկան պլան, մանկավարժական խորհրդի նիստի արձանագրությունների տետր, մեթոդիստի աշխատանքային փաթեթ, տետրեր, գծապատկերներ, մեթոդական մշակումներ՝ ուսումնադաստիարակչական աշխատանքների վերաբերյալ, աթոռներ, սեղաններ, պահարաններ, վարագույր, գորգ, մոլբերտ, ջահ, մաթեմատիկական և նկարազարդ խորանարդիկներ, դիդակտիկ պարագաներ և նյութեր, մեթոդական, մանկական ու գեղարվեստական գրականություն, ուսումնադաստիարակչական թեմատիկ նկարներ, մակետ՝ Հայաստանի Հանրապետության, ՀՀ և Արցախի դրոշներ, այբբենարանի մակետ, թվադարանի և տառադարանի մակետներ, մեծ և փոքր կուժեր, զամբյուղներ, թագեր, խոշոր ծաղիկներ, միջոցառումների հագուստներ (կերպարային, բեմական, տոնական, կենդանիների), մանկագիրների և բանաստեղծների նկարներ:

ՀԱՆԴԻՍՈՒԹՅՈՒՆՆԵՐԻ ԴԱՀԼԻՃԻ ՀԱԳԵՑՎԱԾՈՒԹՅԱՆ ՑՈՒՑԱԿ

Բնություն պատկերող նկարներ, ներկայացման շամանակ օգտագործվող պարագաներ, մարդկանց, կենդանիների, մրգերի, բանջարեղենի դիմակներ, կերպարների պատկերներ՝ տիկնիկային, սեղանային, ստվերային, դաշնամուր, արհեստական ծառեր (ըստ տարվա եղանակի), աթոռներ, նստարաններ, պահարան, հեռուստացույց, երաժշտական կենտրոն, դափ, վարագույներ:

ՄԱՐԶԱԳՈՒՅՔԻ ՀԱԳԵՑՎԱԾՈՒԹՅԱՆ ՑՈՒՑԱԿ

Ներքնակներ, մարզագորգեր, գնդակներ՝ մեծ և փոքր, գուբկա ներքնակ, շախմատ, սպորտային հագուստ, սպորտային պարան, կանգնակներ, մեծ օղակներ, թենիսի գնդակներ, փոքր օղակներ, թենիսի զամբյուղներ, տափօղակներ, հեծանիվներ, մարմնամարզական պատեր, մարմնամարզական նստարաններ, սեղան, աթոռ, դաշնամուր, ցատկապարաններ, սպորտային իրերի պահոց, երաժշտական կենտրոն, ցանցեր, մարմնամարզական ծողեր, մագլցման պարան, աստիճան, դրոշներ, բուլավաներ, մարմնամարզական պարկեր:

7. ՈՒՍՈՒՄՆԱԿԱՆ ՀԱՍՏԱՏՈՒԹՅԱՆ ՄԱՐԴԿԱՅԻՆ, ՖԻՆԱՆՍԱԿԱՆ ԵՎ ՆՅՈՒԹԱԿԱՆ ՌԵՍՈՒՐՍՆԵՐԻ ԱՐԴՅՈՒՆԱՎԵՏ ՏՆՕՐԻՆՈՒՄ

Ցուցանիշ		2020-2021 ուստարի	2021-2022 ոսւտարի	2022-2023 ուստարի
	Սան / Մանկավարժ	75 / 7	65 / 7	65 / 7
բ. սան - սպասարկող անձնակազմ հարաբերությունը.	Սան / Սպաս. անձնակազմ.	75 / 12	65 / 12	65 / 12
գ. սան - վարչական անձնակազմ հարաբերությունը.	Սան / Վարչ. անձնակազմ	75 / 3	65 / 3	65 / 3
դ. խմբերի միջին խտությունը.		30	30	30
ե. մեկ սանի հաշվով հաստատության տարեկան նախահաշիվը.		300	300	300
զ. մանկավարժի միջին աշխատավարձը.		107	107	107
է. վարչական աշխատողների միջին աշխատավարձը.		117	117	117
ը. սպասարկող կազմի միջին աշխատավարձը.		100	100	100
թ. հաստատության տարեկան նախահաշվում արտաբյուջետային միջոցների չափը.		6000	5700	5700
ժ. ծնողների կողմից դրամական ներդրումների տարեկան չափը.		--	--	--
ժա. սոցիալապես անապահով ընտանիքներից սաների համար հաստատության իրականացրած սոցիալական աջակցության ծրագրերը և դրանց թիվը. *(Եթե այո, ապա նշել այդ ծրագրերը):*		--	--	--
ժբ. դրամաշնորհային և օրենքով չարգելված այլ աղբյուրներից ներդրումների տարեկան չափը.		--	--	--
ժգ. աշխատավարձերի վճարման գծով հաստատության տարեկան ծախսերի չափը.		30000	32000	35000
ժդ. կոմունալ վճարների գծով հաստատության տարեկան ծախսերի չափը.		560	560	560
ժե. նոր գույքի, այդ թվում՝ սարքավորումների ձեռքբերման գծով հաստատության տարեկան ծախսերի չափը.		350	350	350

Խմբերի թիվը՝ ընթացիկ և նախորդ 2 ուստարիների համար

Խմբերի թիվը	2020-2021	2021-2022	2022-2023	Փոփոխությունների դինամիկան (աճ կամ նվազում)
Վաղ տարիքի I	-	-	-	%
Վաղ տարիքի II	-	-	-	%
Կրտսեր I	-	-	-	%
Կրտսեր II	2	1	1	%
Միջին	1	2	1	%
Ավագ	1	1	2	%
Տարատարիք	-	-	-	%
Ազգային փոքրամասնությունների երեխաների համակազմով ձևավորված խումբ	-	-	-	
Ընդամենը՝	4	4	4	-

Այս և հաջորդող բոլոր աղյուսակներում անհրաժեշտ է նկարագրել փոփոխությունների դինամիկան՝ մեկնաբանել աճի կամ նվազման պատճառները:

<u>Խմբերի թիվը՝ ընթացիկ և նախորդ 2 ուս.տարիներին չի փոփոխվել:</u>

Ըստ խմբերի սաների թիվը՝ ընթացիկ և նախորդ 2 ուստարիների համար

Սաների թիվը	2020-2021	2021-2022	2022-2023	Փոփոխությունների դինամիկան (աճ կամ նվազում)
Վաղ տարիքի I	-	-	-	%
Վաղ տարիքի II	-	-	-	%
Կրտսեր I	-	-	-	%
Կրտսեր II	20	20	20	%
Միջին	25	28	20	%
Ավագ	30	17	25	%
Տարատարիք	-	-	-	%
Ազգային փոքրամասնությունների երեխաների համակազմով ձևավորված խումբ	-	-	-	
Ընդամենը՝	75	65	65	

Ընդհանուր տվյալներ սաների վերաբերյալ՝ ընթացիկ և նախորդ 2 ուստարիների համար

Ցուցանիշ	2019-2020	2020-2021	2021-2022	Փոփոխությունների դինամիկան (աճ կամ նվազում)
Սաների ընդհանուր թիվը ուսումնական տարվա սկզբին՝	112	75	65	70 %
Սաների ընդհանուր թիվը ուսումնական տարվա վերջին՝ տվյալ ուստարվա օգոստոսի 20-ի դրությամբ	112	75	65	70 %
Ուսումնական տարվա ընթացքում ընդունված սաների թիվը	25	25	25	100%
Ուսումնական տարվա ընթացքում սաների բացակայությունների միջին թիվը	500	300	300	60%
Ուսումնական տարվա ընթացքում ազատված սաների թիվը	40	45	30	75 %

Վերլուծել սաների թվաքանակի փոփոխության պատճառները, կատարել եզրահանգումներ և առաջարկել հիմնախնդիրների լուծման ուղիներ:

Հաստատությունում երաեխաների հաճախումների քանակը 2020 թվականից նվազել է՝ սկզբում պայմանավորված կորոնավիրուսային հիվանդությամբ, ապա շենքային պայմաններից ելնելով: Հիմնախնդիրների լուծման ուղիներից առաջնայինը՝ վերավորոգումն է:

8. ՈՒՍՈՒՄՆԱԿԱՆ ՀԱՍՏԱՏՈՒԹՅԱՆ ԾՆՈՂԱԿԱՆ ԽՈՐՀՐԴԻ ՀԱՄԱԳՈՐԾԱԿՑՈՒԹՅՈՒՆԸ ՄԱՆԿԱՎԱՐԺԱԿԱՆ ԵՎ ՎԱՐՉԱԿԱՆ ԱՆՁՆԱԿԱԶՄԻ ՀԵՏ

Ցուցանիշ			2019-2020 ուստարի	2020-2021 ուստարի	2021-2022 ուստարի
ա. սաների ուսումնադաստիարակչական գործընթացի վերաբերյալ ծնողական խորհրդի կողմից գրավոր ներկայացված առաջարկությունները, դրանց թիվը և ընդունված առաջարկությունների տոկոսը ներկայացվածի նկատմամբ.	Թիվը	Տոկոսը	10/40%	-	8/50%
բ. ծնողական խորհրդի կողմից կազմակերպված միջոցառումները (հանդեսներ, հավաքներ, երեկույթներ,էքսկուրսիաներ, ճանաչողական այցեր և այլն), դրանց թիվը, մասնակից ծնողների թիվը և սաների տոկոսը.	Թիվը	Տոկոսը	20/80%	-	10/50%
գ.ծնողական խորհրդի կազմում ԿԶԱՊԿ ունեցող սաների ծնողների թիվը եւ տոկոսը	Թիվը	Տոկոսը	0	0	0
դ. ծնողական խորհրդի կողմից հաստատության գործունեության վերաբերյալ ներկայացված կարծիքը քննարկվում է աշխատակիցներին խրախուսելու կամ նրանց նկատմամբ կարգապահական տույժեր կիրառելու ժամանակ.	Այո	Ոչ	0	0	0
ե. ծնողական խորհրդի հանդիպումների հաճախականությունը և դրանց ընթացքում քննարկված հարցերի շրջանակները.	Ամբողջ տարվա ընթացքում՝ պարբերաբար				
զ. ուսումնական հաստատության առօրյայից և տեղի ունեցող իրադարձություններից ծնողների տեղեկացվածության աստիճանը.	Ամբողջ տարվա ընթացքում				
է. այն ծնողների տոկոսը, որոնք օգտվում են նախարարության, համայնքի, հաստատության և կրթական այլ կայքերից:	45%				

Կից՝

* լուսանկարներ և ծնողական խորհրդի հանդիպումների քանակը և արձանագրությունների լուսապատճենները,

** թղթային կամ առցանց հարցման արդյունքները՝ աղյուսակներով,

*** թղթային կամ առցանց հարցման արդյունքները՝ աղյուսակներով:

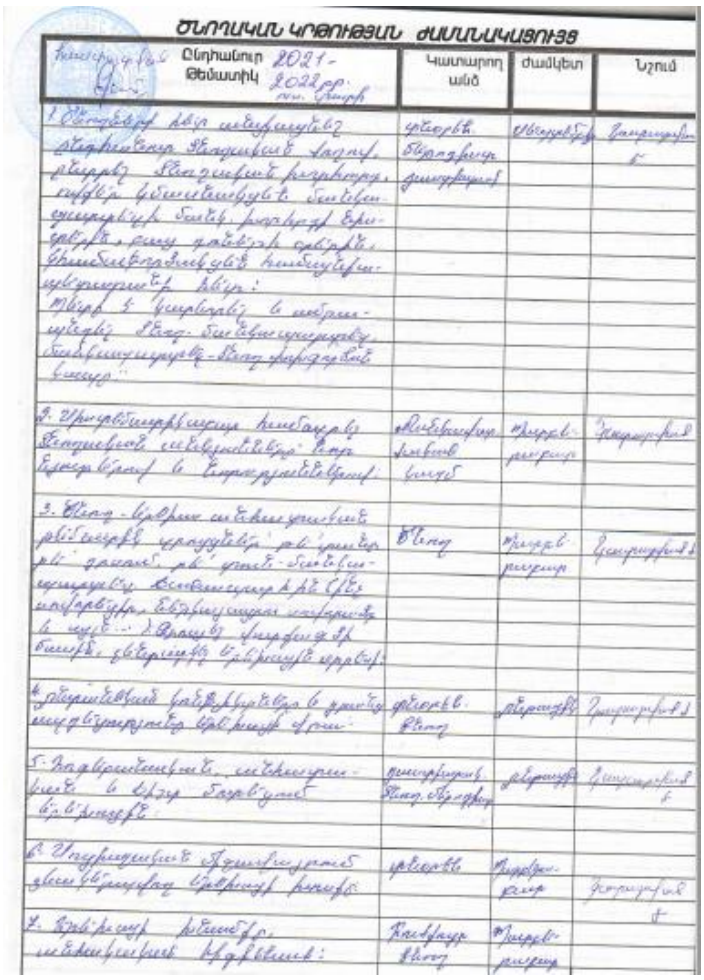

ԾՆՈՂԱԿԱՆ ԿՐԹՈՒԹՅԱՆ ԺԱՄԱՆԱԿԱՑՈՒՅՑ

Ընդհանուր Թեմատիկ 2021-2022թթ.	Կատարող անձ	ժամկետ	Նշում
1. Ծնողների հետ անցկացնել տեղեկատվություն հարց, որպես ընտանիք ներգրավել իրազեկման ծրագրերի մասնակցության համար, ինչպես նաև ընտանեկան կյանքի հետ կապված հարցերի, ինչպես նաև հանդիպումներ կազմակերպել: Տարվա 5 կիսամյակի և ամբողջ տարվա ընթացքում ընտանիքներին-ծնող փոխգործակցությունը:	Դասարանի ղեկավար ծնողական խորհուրդ	Սեպտեմբեր	Դասարանում
2. Դասարանական հանդիպումներ ծնողական ուսումնական տարվա սկզբում և ամբողջ տարվա ընթացքում	Դասարանի խորհուրդ ծնող	Տարեկան	Դասարանում
3. Ծնող-կրթիչ ուսումնական բնույթի դասեր, թե՛ դասեր-ընտանեկան ճանապարհորդություններ, ճանապարհորդություններ, էքսկուրսիաներ, ինչպես նաև ֆարերի ցերեկույթներ, ցնծալի երեկոներ:	Ծնող	Տարեկան	Դասարանում
4. Դասարանական կանոնակարգերի և քաղաքացիական կրթության կիրառում:	Դասարան. ծնող	Տարեկան	Դասարանում
5. Դասընթացներ ուսումնական և վերջ նպատակով ելույթներ	Դասարանի ծնող. խորհուրդ	Տարեկան	Դասարանում
6. Դասընթացներ ինչպես ցնծալի երեկոյի համար	Դասարան	Տարեկան	Դասարանում
7. Գրքի դասի հանձնում, ուսումնական հիգիենան:	Դասարանի ծնող	Տարեկան	

9. ՈՒՍՈՒՄՆԱԿԱՆ ՀԱՍՏԱՏՈՒԹՅԱՆ ԵՎ ՀԱՄԱՅՆՔԻ ՀԱՄԱԳՈՐԾԱԿՑՈՒԹՅՈՒՆ

Ցուցանիշ	
ա. ուսումնական հաստատության շենքային պայմանների բարելավման, տարածքի բարեկարգման, ուսումնանյութական բազայի համալրման և այլ աշխատանքներին համայնքի մասնակցությունը, այդ գործում կատարված ներդրումները. *(Նկարագրել համայնքի մասնակցության դեպքերը, մասնակցության ձևը, ներդրման չափը, ամսաթիվը).*	***Ընթացիկ ուսումնական տարում հաստատության շենքային պայմանների բարելավման, տարածքի բարեկարգման, ուսումնանյութական բազայի համալրման և այլ աշխատանքներին համայնքի մասնակցությունը եղել է մշտապես:Կատարվել են բարեկարգման աշխատանքներ:***
բ.համայնքային հիմնախնդիրների վերաբերյալ հաստատության աշխատակազմի տեղեկացվածությունը և նրանց մասնակցությունը համայնքի աշխատանքներին, մասնակցության ձևերը, մասնակցություն ունեցած աշխատակիցների տոկոսը. *(Նկարագրել հաստատության աշխատակազմի մասնակցությունը համայնքի աշխատանքներին, մասնակցության ձևերը, մասնակցություն ունեցած աշխատակիցների տոկոսը (վերջին 3 տարում).*	***Համայնքային հիմնախնդիրների վերաբերյալ հաստատության աշխատակազմը մշտապես իրազեկվել է. ներկա են գտնվել համայնքապետարանում կազամակերպված հանրային լսումների,քննարկումների: Մասնակցությունը՝ 45-60%...***
գ. ուսումնական հաստատության կողմից համայնքի բնակիչների համար կազմակերպված ու անցկացված միջոցառումները և դրանց թիվը, մասնակից սաների և ծնողների տոկոսը և համայնքի ներկայացուցիչների թիվը. *(Նկարագրել հաստատության կողմից համայնքի բնակիչների համար կազմակերպված միջոցառումները, մասնակից սաների տոկոսը և համայնքի ներկայացուցիչների թիվը. (վերջին 3 տարում).*	***Ուսումնական հաստատության կողմից կազմակերպված ու անցկացված միջոցառումներին ներկա են եղել ծնողներ,համայնքապետարանի աշխատակիցներ,հյուրեր:Համայնքի բնակիչների համար միջոցառումներ չեն կազմակերպվել:***
դ.ուսումնական հաստատության կողմից հասարակական կազմակերպությունների հետ համատեղ իրականացված կրթական ծրագրերը, դրանց թիվը և մասնակիցների թիվը՝ ըստ ծրագրերի. *(Նկարագրել կրթական ծրագրերը, որոնք իրականացնում են հաստատությունը և ՀԿ-ները համատեղ, ծրագրի տևողությունը, թիվը, մասնակից սաների և աշխատակիցների թիվ).*	***Ոչ***
ե.ուսումնական հաստատությունը համագործակցում է իրեն սպասարկող Տարածքային մանկավարժահոգեբանական կենտրոնի հետ.	***Այո***
զ.ուսումնական հաստատությունը համագործակցում է համայնքում գործող բժշկական հաստատության հետ՝ ԿԶԱՊԿ ունեցող երեխաների հայտնաբերելու եւ ն/դ կրթության մեջ ներգրավելու նպատով.	***Այո***
Է.ուսումնական հաստատությունը համագործակցում է համայնքի հանրակրթական դպրոցների հետ՝ իր սաների սահուն անցումը կրթական հաջորդ մակարդակ ապահովելու նպատակով.	***Այո***

10. ՈՒՍՈՒՄՆԱԿԱՆ ՀԱՍՏԱՏՈՒԹՅՈՒՆՈՒՄ ՆԵՐԱՌԱԿԱՆՈՒԹՅԱՆ ԵՎ ՀԱՎԱՍԱՐՈՒԹՅԱՆ ԱՊԱՀՈՎՈՒՄ

Ցուցանիշ	Կատարել նշում համապատասխան փաստաթղթի, միջոցառման և գույքի առկայության մասին.
ա.ուսումնական հաստատությունում բոլոր սաների համար հասանելի եւ հավասարապես որակյալ կրթության կազմակերպման նպատակով հաստատության տարեկան պլանում սահմանված են գործողություններ. *(Եթե այո, ապա կատարել հղում).*	***Այո.*** ***1.Ներառական որակյալ կրթություն.*** ***2.Համագործակցություն, հավասարություն և մասնակցություն*** ***3.Երեք քայլ, որ տանում է դեպի իրական ներառում.*** ***Տվյալ կետերը մանրամասն ներկայացված են տնօրենի տարեկան պլանում***
բ. ուսումնական հաստատության տարեկան աշխատանքային պլանում ներկայացված են ԿԶԱՊԿ ունեցող սաների կրթության կազմակերպման որակի բաձրացմանը նպաստող միջոցառումներ, այդ թվում՝ մանկավարժների, դաստիարակների օգնականների վերապատրաստումներ. *(Եթե այո, ապա թվարկել համապատասխան միջոցառումները).*	***Այո.չնայած,որ հաստատությունում ԿԶԱՊԿ ունեցող սաներ մինչ այս պահը չեն հաճախել,սակայն կատարվել են տարբեր միջոցառումներ,հաստատությունում անցկացվել են սեմինարներ:***
գ.վերջին հինգ տարում մանկավարժական աշխատողները մասնակցել են վերապատրաստումների, այդ թվում՝ «Համընդհանուր ներառական կրթություն» թեմայով. *(Եթե այո, ապա նշել վերապատրաստող կազմակերպությունը, վերապատրաստման ամսաթիվը և տևողությունը ժամերով, ինչպես նաև մեկնաբանել դրա արդյունավետությունը).*	***«Համընդհանուր ներառական կրթություն» թեմայով,անցկացվել են սեմինարներ՝ՀՀԿոտայքի մարզային ՏՄԱԿ-ի համապատասխան մասնագերների կողմից:*** ***14.06.2022թ.-4ժամ տևողությամբ*** ***01.07.2022թ.-5 ժամ տևողությամբ*** ***Սեմինարներին ներկա են գտնվել հաստատության մակավարժական աշխատողները,բուժքույրը,տնօրենը:***
դ. վերջին հինգ տարում ներառական կրթության թեմաներով վերապատրաստում անցած դաստիարակների օգնականների թիվը. *(Եթե այո, ապա նշել վերապատրաստված դաստիարակի օգնականների թիվը).*	-------

11. ՈՒՍՈՒՄՆԱԿԱՆ ՀԱՍՏԱՏՈՒԹՅԱՆ ՌԵՍՈՒՐՍՆԵՐԸ՝ ՈՒՂՂՎԱԾ ԿԶԱՊԿ ՈՒՆԵՑՈՂ ՍԱՆԵՐԻ ԽՆԱՄՔԻՆ ԵՎ ԴԱՍՏԻԱՐԱԿՈՒԹՅԱՆԸ . ՈՒՍՈՒՄՆԱԿԱՆ ՄԻՋԱՎԱՅՐԻ ՀԱՐՄԱՐԵՑՈՒՄԸ ՆՐԱՆՑ ԿԱՐԻՔՆԵՐԻՆ

Ցուցանիշ	Կատարել նշում համապատասխան փաստաթղթի և գույքի առկայության մասին
ա. ուսումնական հաստատությունում ամենուրեք (խմբասենյակներ, դահլիճներ, գրադարաններ և այլն)տեղաշարժման տարբեր խնդիրներ ունեցող անձանց համար ապահովված է ֆիզիկական մատչելիություն. *(Եթե այո, ապա նկարագրել ինչպիսի պայմաններ են ստեղծված տեղաշարժման տարբեր խնդիրներ ունեցող անձնաց համար ֆիզիկական մատչելիության ապահովման համար).*	***<u>Մինչ 2022թ. հասրատություն ԿԶԱՊԿ ունեցող սաներ չեն հաճախել:Այդ ուղղությամբ տարվում են աշխատանքներ :</u>***
բ. ուսումնական հաստատությունն ունի ԿԶԱՊԿ ունեցող սաների մանկավարժահոգեբանական աջակցության թիմ (հատուկ մանկավարժ, սոցմանկավարժ, հոգեբան և այլն). *(Եթե այո, ապա թվարկել հոգեբանամանկա վարժական աջակցության հասրիքները, նշել ինչպես է կազմակերպվում նրանց աշխատանքը: Նկարագրել նաև ներառականության ուղղությամբ համապատասխան աշխատողների պարտակա- նությունների շրջանակը, կրթության և զարգացման առանձնահատուկ պայմաններ կարիք ունեցող սաների հետ վարվող աշխանքները, լրացուցիչ հասրիքների կարիքը և այլն: Հաշվարկել մանկավարժա-հոգեբանական աջակցության թիմի աշխատակիցների թվի հարաբերակցությունը ԿԶԱՊԿ ունեցող սաների թվին):*	***<u>Ուսումնական հասրատությունն ունի հոգեբան: Հասրատություն ԿԶԱՊԿ ունեցող սաներ չեն հաճախում:</u>***
գ. ԿԶԱՊԿ ունեցող սաներն ապահովված են ֆիզիկական և ճանաչողական զարգացման համար անհրաժեշտ խաղային նյութերով, պիտույքներով, հարմարանքներով, այլ պարագաներով. *(Եթե այո, ապա թվարկել, թե ինչ ուսումնամեթոդական նյութեր ունի հասրա- տությունը ԿԶԱՊԿ ունեցող սաների համար, դրանց քանակը, ձեռք բերման տարեթիվը, ֆիզիկական վիճակը, օգտագործման հաճախականությունն ու արդյունավետությունը և այլն: Նշել նաև լրացուցիչ սարքավորումների և ուսումնամեթոդական նյութերի կարիքը).*	***<u>Հասրատություն ԿԶԱՊԿ ունեցող սաներ չեն հաճախում:</u>***
դ. ուսումնական հաստատության խմբասենյակների դասավորվածությունն այնպիսին է, որ ԿԶԱՊԿ ունեցող սաները մեկուսացված չեն. *(Եթե այո, ապա նկարագրել կրթության և զարգացման առանձնահատուկ պայմանների կարիք ունեցող սաների համար կրթության և խնամքի կազմակերպման պայմանները, խմբասենյակների դասավորվածությունը).*	***<u>Հասրատություն ԿԶԱՊԿ ունեցող սաներ չեն հաճախում:</u>***
ե. ուսումնական հաստատությունն ունի ռեսուրս-սենյակ՝ ԿԶԱՊԿ ունեցող սաների հետ իրականացվող անհատական եւ խմբային աշխատանքների համար. *(Եթե այո, ապա նկարագրել կրթության և զարգացման առանձնահատուկ պայմանների կարիք ունեցող սաների համար նախատեսված ռեսուրս-սենյակի ֆիզիկական վիճակը, չափերը, հագեցվածությունը սարքավորումներով, սենյակի օգտագործման հաճախականությունը: Նշել նաև լրացուցիչ սարքավորումների և ուսումնամեթոդական նյութերի կարիքը).*	***<u>Հասրատություն ԿԶԱՊԿ ունեցող սաներ չեն հաճախում:</u>***

12. ԿԶԱՊԿ ՈՒՆԵՑՈՂ ՍԱՆԵՐԻ ԿԱՐԻՔՆԵՐԻ ՀԱՇՎԱՌՈՒՄԸ ՈՒՍՈՒՄՆԱԴԱՍՏԻԱՐԱԿՉԱԿԱՆ ԳՈՐԾԸՆԹԱՑՈՒՄ.

Ցուցանիշ	Կատարել նշում համապատասխան փաստաթղթի առկայության մասին
ա. անհատական ուսուցման և զարգացման պլանները մշակվում են՝ համաձայն նախադպրոցական կրթության պետական կրթական չափորոշչի և նախադպրոցական կրթական ծրագրերի՝ հաշվի առնելով սաների կարիքները, ընդունակությունները, հնարա-վորությունները, ձեռքբերումները և առաջընթացը. *(Եթե այո, ապա մանրամասնել).*	***<u>Հաստատություն ԿԶԱՊԿ ունեցող սաներ չեն հաճախում:</u>***
բ.մանկավարժները գիտակցում են ներառականության վերաբերյալ կարծրատիպերի առկայությունը, դրանց վերացման անհրաժեշտությունը և անհատական խորհրդատվությունների, ծնողական ժողովների միջոցով իրականացնում են իրազեկման եւ կարծրատիպերի կոտրմանն ուղղված աշխա- տանքներ. *(Մանկավարժների դիրքորոշումը պարզելու նպատակով անհրաժեշտ է իրականացնել հարցումներ մանկավարժների, սպասարկող և վարչական անձնակազմերի, ինչպես նաև ծնողների շրջանում).*	***<u>Մանկավարժները գիտակցում են ներառականության վերաբերյալ կարծրատիպերի առկայությունը, ուսումնասիրում են նորմատիվները,մասնակցում են ՀՀ Կոտայքի մարզի ՏՄԱԿ-ի կողմից կազմակերպված սեմինարներին:</u>***
գ. մանկավարժներն ունեն հավասար վերաբերմունք բոլոր սաների նկատմամբ՝ անկախ նրանց միջև եղած տարբերություններից և առանձնահատկություններից. *(Մանկավարժների վերաբերմունքը պարզելու նպատակով անհրաժեշտ է իրականացնել հարցումներ մանկավարժների, սպասարկող և վարչական անձնակազմերի, ինչպես նաև ծնողների շրջանում).*	***<u>Այո</u>***
դ. մանկավարժները կարողանում են կարծրատիպերամրապնդող վարքագիծ կամ երևույթ հայտնաբերել և ուսումնական նյութերում և հաղթահարել նույնիսկ սեփական վարքագծում. (Ներառական կրթության վերաբերյալ կարծրատիպերի առկայությունը հայտաբերելու և հաղթահարելու նպատակով անհրաժեշտ է իրականացնել հարցումներ մանկավարժների, սպասարկող և վարչական անձնակազմերի, ինչպես նաև ծնողների շրջանում):	***<u>Այո</u>***

13. ՏԵՂԵԿՈՒԹՅՈՒՆՆԵՐ ԿԶԱՊԿ ՈՒՆԵՑՈՂ ՍԱՆԵՐԻ ՎԵՐԱԲԵՐՅԱԼ.

Ցուցանիշ	2010-2021 ուստարի	2021-2022 ուստարի	2022-2023 ուստարի
ա. ուսումնական հաստատության այն սաների թիվը և տոկոսը, որոնք ունեն ԿԶԱՊԿ.	0	0	0
բ. ԿԶԱՊԿ ունեցող սաների բացակայությունների տարեկան միջին թիվը՝ օր/սան.	0	0	0
գ. լրացուցիչ կրթական ծրագրերում ներառվող՝ ԿԶԱՊԿ ունեցող սաների թիվը և տոկոսը.	0	0	0

14. ՏԵՂԵԿՈՒԹՅՈՒՆՆԵՐ ՈՒՍՈՒՄՆԱԿԱՆ ՀԱՍՏԱՏՈՒԹՅՈՒՆՈՒՄ ՍԵՌԵՐԻ ՀԱՐԱԲԵՐԿՑՈՒԹՅԱՆ ԵՎ ԱԶԳԱՅԻՆ ՓՈՔՐԱՄԱՍՆՈՒԹՅՈՒՆՆԵՐԻ ԵՐԵԽԱՆԵՐԻ ՎԵՐԱԲԵՐՅԱԼ

Ցուցանիշ	2020-2021 ուստարի	2021-2022 ուստարի	2022-2023 ուստարի
ա. սեռերի հարաբերակցությունը	***արական-70%*** ***իգական-30%***	***արական-55%*** ***իգական-45%***	***արական-40%*** ***իգական-60%***
բ. ուսումնական հաստատությունում ընդգրկված ազգային փոքրամասնությունների երեխաների թիվը և տոկոսը.	0	0	0